VENTILÁTOR QA

cz **INSTALAČNÍ MANUÁL**

4heat°
vytápění a chlazení

4heat s.r.o. | 4heat.cz | info@4heat.cz

INSTALAČNÍ MANUÁL
QA - axiální ventilátor

Před použitím výrobku si pečlivě přečtěte tento návod a uložte jej na bezpečném místě pro případ potřeby. Tento výrobek byl vyroben podle standardu a v souladu s předpisy týkajícími se elektrických zařízení a musí být instalován technicky kvalifikovaným personálem. Výrobce nepřebírá žádnou odpovědnost za škody na zdraví osob nebo majetku v důsledku nedodržení předpisů obsažených v této příručce.

POKYNY PRO MONTÁŽ, POUŽÍVÁNÍ A ÚDRŽBU

- Zařízení by nemělo být používáno pro jiné aplikace, než které jsou specifikovány v této příručce.
- Po vyjmutí produktu z obalu zkontrolujte jeho stav. V případě pochybností kontaktujte kvalifikovaného technika. Nenechávejte obal v dosahu malých dětí nebo osob se zdravotním postižením.
- Nedotýkejte se spotřebiče mokrýma nebo vlhkýma rukama / nohama.
- Tento spotřebič mohou používat děti ve věku od 8 let a osoby se sníženými fyzickými, smyslovými nebo duševními schopnostmi nebo s nedostatkem zkušeností a znalostí, pokud jsou pod dohledem nebo jsou poučeny o bezpečném používání spotřebiče a rozumějí rizikům zapojen. Děti si se zařízením nesmí hrát. Čištění a uživatelskou údržbu by neměly provádět děti bez dozoru.
- Nepoužívejte výrobek v přítomnosti hořlavých par, jako je alkohol, insekticidy, benzín atd.
- Pokud zjistíte jakékoli abnormality v provozu, odpojte zařízení od sítě a okamžitě kontaktujte kvalifikovaného technika. Originální náhradní díly používejte pouze k opravám.
- Elektrický systém, ke kterému je zařízení připojeno, musí splňovat předpisy.
- Před připojením výrobku k napájecímu zdroji nebo elektrické zásuvce se ujistěte, že:
  - typový štítek (napětí a frekvence) odpovídá štítkům elektrické sítě
  - elektrický zdroj / zásuvka je dostatečná pro maximální výkon zařízení. Pokud ne, kontaktujte kvalifikovaného technika.
- Zařízení by nemělo být používáno jako aktivátor pro ohřívače vody, kamna atd., Ani by nemělo vytékat do potrubí pro odvádění horkého vzduchu / dýmů z jakéhokoli typu spalovací jednotky. Musí odvádět vzduch ven prostřednictvím vlastního zvláštního potrubí.
- Provozní teplota: 0 ° C až + 50 ° C.
- Zařízení je určeno pouze k odsávání čistého vzduchu, tj. Bez mastnoty, sazí, chemických nebo korozivních látek nebo hořlavých nebo výbušných směsí.
- Nenechávejte zařízení vystaveno atmosférickým vlivům (déšť, slunce, sníh atd.).
- Neponořujte zařízení ani jeho části do vody nebo jiných tekutin.
- Vypněte hlavní vypínač, kdykoli zjistíte závadu nebo při čištění.
- Pro instalaci by měl být do pevného vedení zapojen omnipolární spínač, v souladu s předpisy o zapojení, aby bylo zajištěno úplné odpojení za podmínek kategorie přepětí III (vzdálenost rozpojení kontaktů 3 mm nebo větší).
- Pokud je napájecí kabel poškozen, musí být vyměněn výrobcem, jeho servisním zástupcem nebo podobně kvalifikovanými osobami, aby se předešlo riziku.

- Pro instalaci by měl být do pevného vedení zapojen omnipolární spínač, v souladu s předpisy o zapojení, aby bylo zajištěno úplné odpojení za podmínek kategorie přepětí III (vzdálenost rozpojení kontaktů 3 mm nebo větší).

- Nezakrývejte ventilátor ani mřížku výfuku, abyste zajistili optimální průchod vzduchu.
- Zajistěte dostatečný návrat vzduchu do místnosti v souladu se stávajícími předpisy, aby byla zajištěna správná funkce zařízení.
- Pokud je v prostředí, ve kterém je výrobek nainstalován, také zařízení na provozování paliva (ohřívač vody, metanová kamna atd., Které není typu „uzavřené komory“), je nutné
- Produkt instalujte tak, aby oběžné kolo nebylo přístupné ze strany výstupu vzduchu, jak bylo ověřeno kontaktem s testovacím prstem (zkušební sonda „B“ podle normy EN61032) v souladu s platnými bezpečnostními předpisy.
- Podstropní instalace
  Pro zajištění stupně ochrany IPX4 proti vlhkosti v případě instalace na strop použijte příslušnou sadu pro montáž na strop, která není součástí dodávky. Pro napájecí kabely používejte pouze zadní vstupní otvor. Pokud existuje možnost kondenzace podél potrubí pro odvod vzduchu, zajistěte odtokový systém, který zabrání úniku kondenzátu do okolí ventilátorem.
  Pozor: bez této sady nemontujte výrobek na strop.
- Okenní instalace
  V případě instalace do okna je nutné použít příslušnou okenní sadu, která není součástí dodávky.
  Pozor: bez této sady nemontujte výrobek na okno.

POPIS

QA je axiální ventilátor navržený k zajištění odsávání vzduchu v malých a středních místnostech, jako jsou koupelny, toalety a kuchyně. Vhodné pro odvod vzduchu přímo ven nebo za přítomnosti krátkého lineárního potrubí (méně než 1,5 m). Instalace na zeď, strop nebo okno (obr.1).

TECHNICKÉ SPECIFIKACE

- Materiál: Vysoce kvalitní nárazuvzdorná a UV odolná barva ABS RAL 9010.
- Dodává se s vnitřními automatickými uzávěry, které se otevírají / zavírají hladce a tiše pomocí integrovaného termostatu několik sekund po zapnutí ventilátoru.
- Těsné uzavření klapek, aby se zabránilo zpětnému proudění vzduchu zvenčí, když je ventilátor vypnutý.
- Vysoce účinný aerodynamický ventilátor s lopatkami „winglet“ pro optimalizaci ticha a účinnosti.
- Jednofázový indukční motor s integrovanou tepelnou ochranou.
- Motor namontovaný na vysoce kvalitních kluzných ložiskách.
- Verze BB (na vyžádání): motor uložený na kuličkových ložiscích, který zaručuje delší životnost (30 000 h) a je vhodný pro chladné podnebí.
- Ventilátor má dvojitou izolaci: není nutné žádné uzemnění.
- Vhodné pro nepřetržitý nebo přerušovaný provoz.
- Stupeň ochrany IPX4.
- Napájení 220-240V ~ 50 / 60Hz.

VERZE

STANDARD

Ventilátor se ovládá pomocí samostatného vypínače ZAP / VYP nebo pomocí vypínače světel (obr. 12A).

Automatické závěrky se otevřou několik sekund po zapnutí ventilátoru.

TAŽNÉ LANKO
Ventilátor se ovládá pomocí integrovaného spínače tažného lanka (obr. 12B). Automatické závěrky se otevřou několik sekund po zapnutí ventilátoru.

S ČASOVAČEM (over-run)
Ventilátor je vybaven časovým obvodem, který je nastavitelný od cca. 1 minuty do 25 minut pomocí trimru (obr. 13C).
Provoz: připojen podle schématu na obrázku 12B, po zapnutí světla se ventilátor aktivuje se zpožděním maximálně 1,5 sekundy. Po zhasnutí světla ventilátor pracuje po předem nastavenou dobu.

S VLHKOMĚREM A ČASOVAČEM
Ventilátor je vybaven detektorem vlhkosti, jehož prahová hodnota je nastavitelná od 50% do 95% relativní vlhkosti, a časovačem, který je nastavitelný od přibližně 1 minuty do přibližně 25 minut pomocí odpovídajícího trimru (obr. 13D).
Otočte trimer HY úplně ve směru hodinových ručiček a funkce humidistat je deaktivována.
Automatický provoz humidistatu: připojeno podle schématu na obrázku. 12D, když procento relativní vlhkosti překročí přednastavenou prahovou hodnotu pro zásah, ventilátor se automaticky spustí. Když procento relativní vlhkosti klesne pod prahovou hodnotu, ventilátor pokračuje v činnosti po předem nastavenou dobu.
Provoz se spínacím připojením: připojeno podle schématu na obrázku. 12D, po zapnutí světla se ventilátor aktivuje se zpožděním asi 1,5 sekundy. Po vypnutí ventilátor pokračuje v činnosti po předem nastavenou dobu. Ovládání pomocí tahového kabelu (verze HTPC): připojeno podle schématu na obrázku. 13B. Po zapnutí se ventilátor aktivuje se zpožděním asi 1,5 sekundy. Po vypnutí ventilátor pokračuje v činnosti po předem nastavenou dobu
Pozor: Je-li relativní vlhkost vyšší než přednastavená prahová hodnota, má automatický provoz s humidistatem přednost před ručním provozem, resp. nelze ventilátor zastavit pomocí spínače.

PROHLÁŠENÍ O SHODĚ

2014/35/EU Low Voltage Directive (LVD) (směrnice o nízkém napětí)
2014/30/EU Electromagnetic Compatibility (EMC), Elektromagnetická kompatibilita v souladu s následujícími normami:
EN60335-1(2012)+A11+A13; EN 60335-2-80(2003)+A1+A2. EN 55014-1(2017); EN 55014-2(2015); EN 61000-3- 2(2014); EN 61000-3-3(2013).

INSTALACE

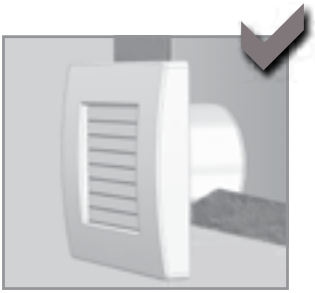

na stěnu

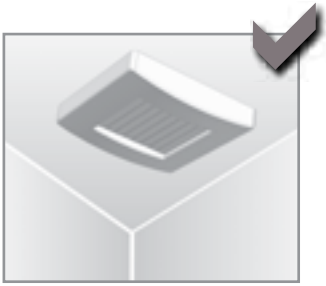

pod stropem (příslušenství na vyžádání)

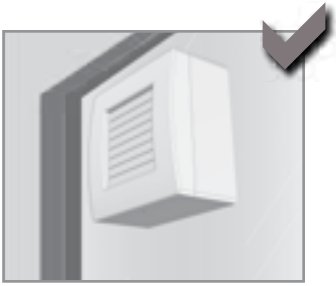

okno (kit na vyžádání)

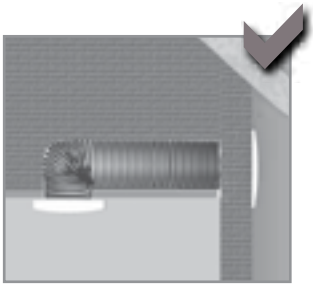

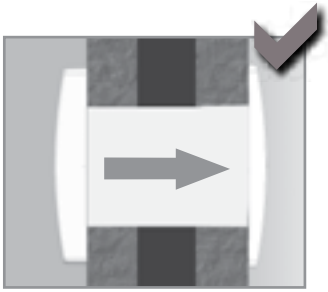

krátké potrubí (méně než 1,5 m)

MONTÁŽ A ELEKTRICKÉ ZAPOJENÍ

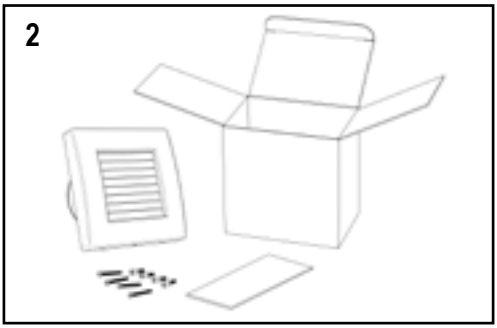

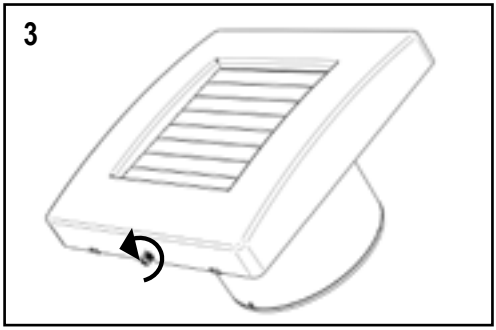

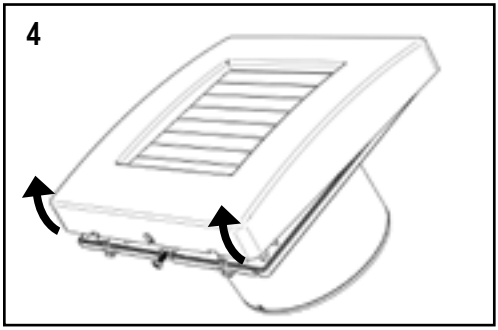

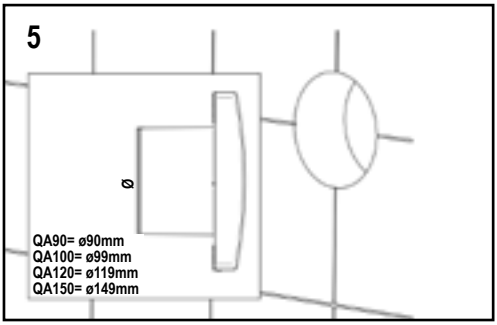

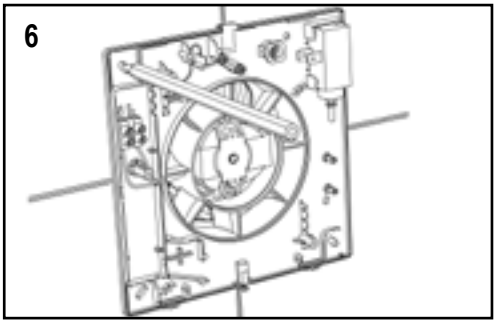

PŘÍVODNÍ KABEL - PO STĚNĚ **A**

H03VV-F ; H05VV-F

BASE/STD { 2x0,5 ÷ 1,5mm² / 3x0,5 ÷ 1,5mm²

T-HT { 3x0,5 ÷ 1,5mm² / 4x0,5 ÷ 1mm²

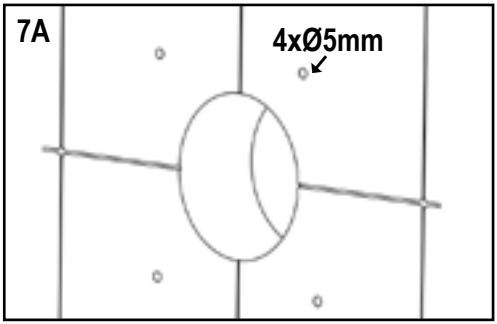

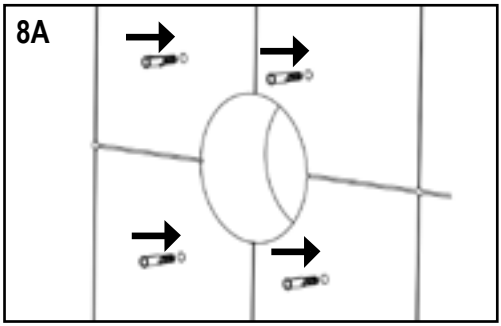

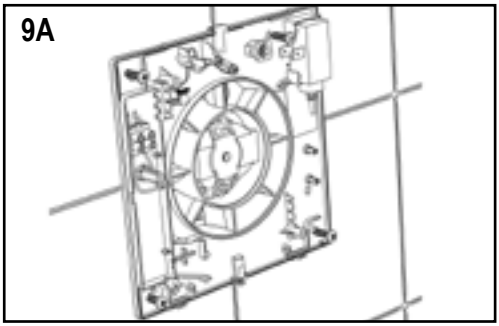

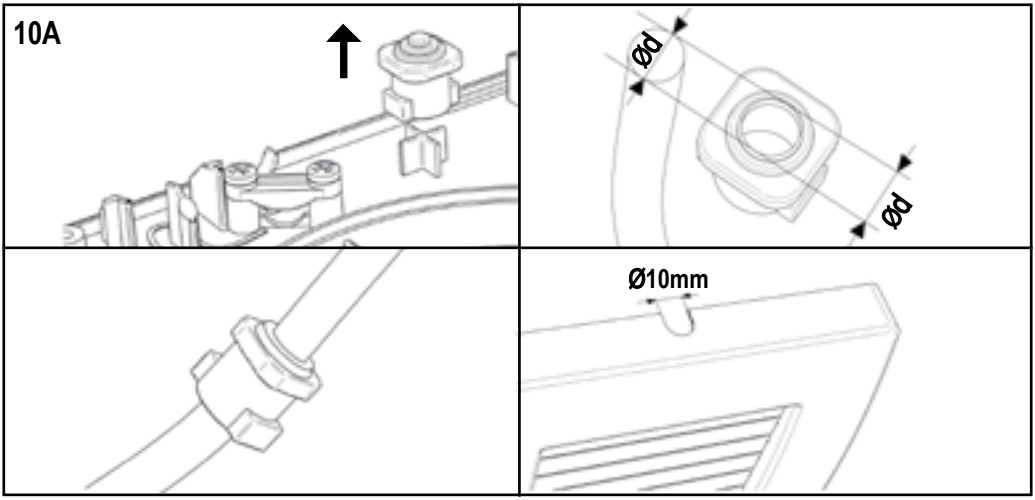

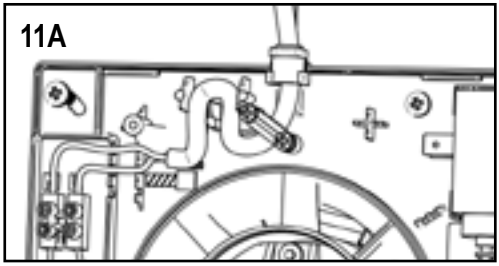

PŘÍVODNÍ KABEL - ZAPUŠTĚNÝ **B**

H03VV-F ; H05VV-F

BASE/STD { 2x0,5 ÷ 1,5mm² / 3x0,5 ÷ 1,5mm²

T-HT { 3x0,5 ÷ 1,5mm² / 4x0,5 ÷ 1mm²

7B

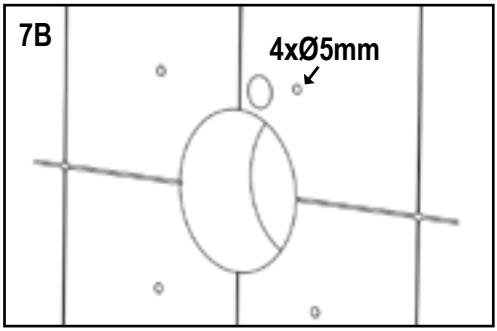

8B

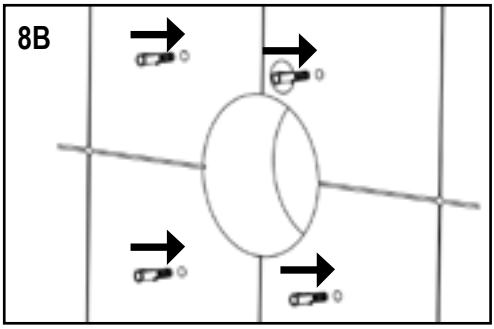

9B

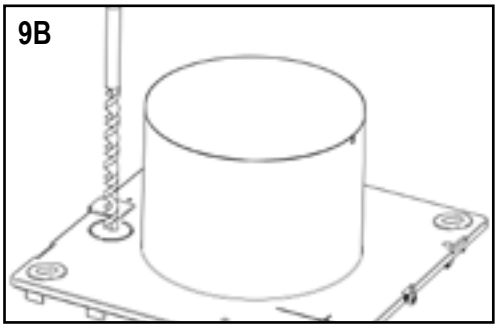

10B

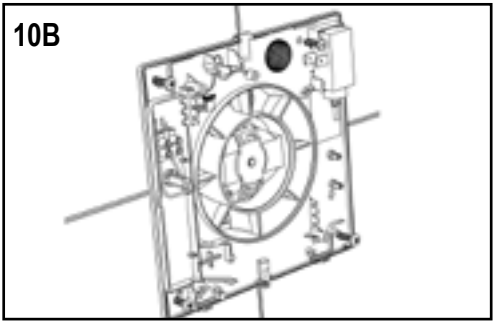

11B

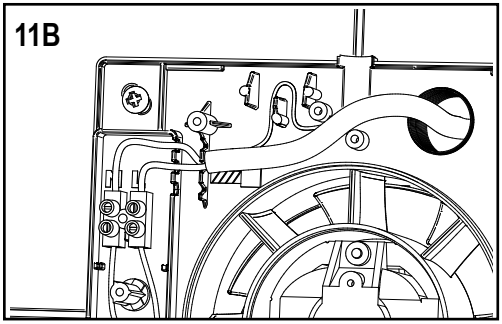

12A

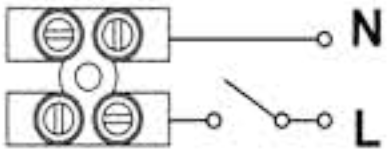

QA90 - QA100 - QA120 - QA150

13A

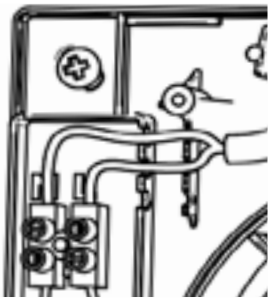

12B

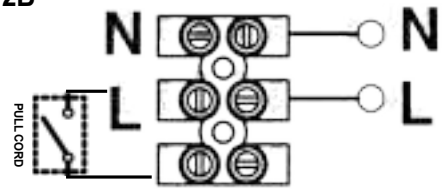

QA90PC - QA100PC
QA120PC - QA150PC

13B

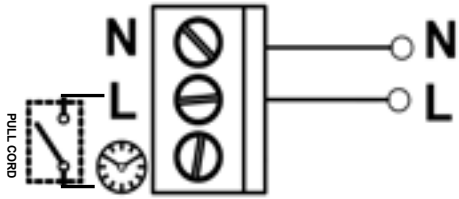

QA90HTPC - QA100HTPC
QA120HTPC - QA150HTPC

12C

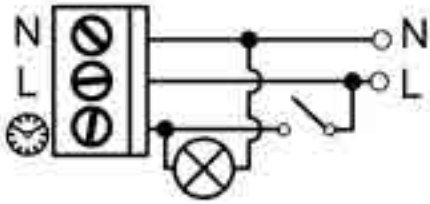

QA90T - QA100T - QA120T - QA150T

13C

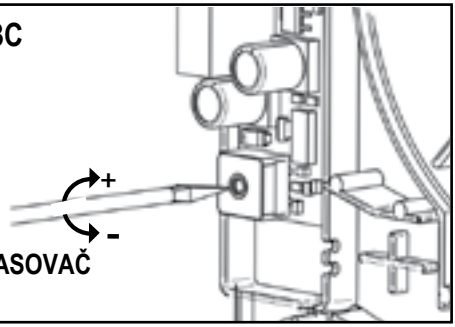

12D

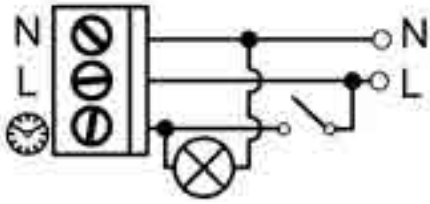

QA90HT - QA100HT - QA120HT - QA150HT

13D

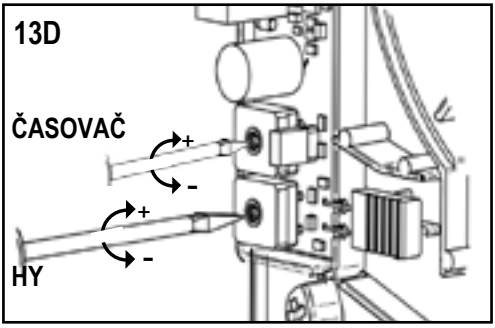

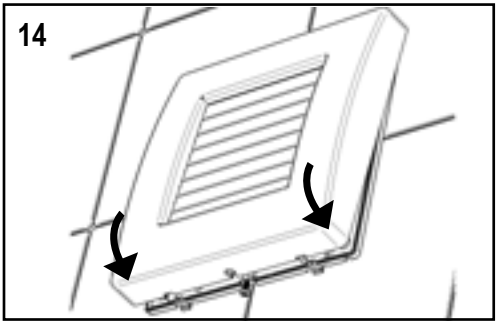

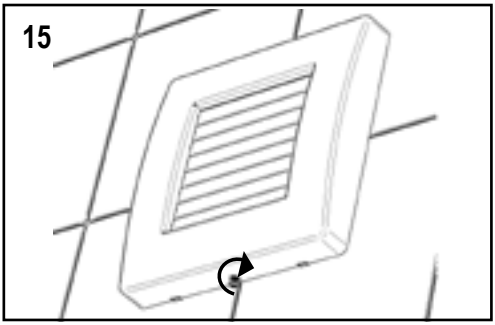

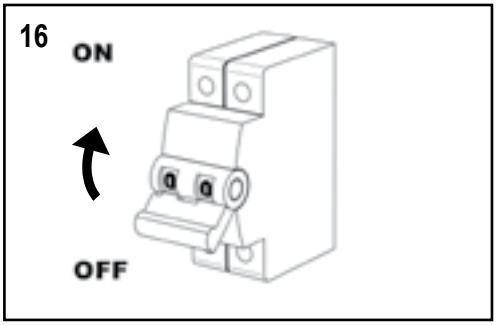

ÚDRŽBA/ČIŠTĚNÍ

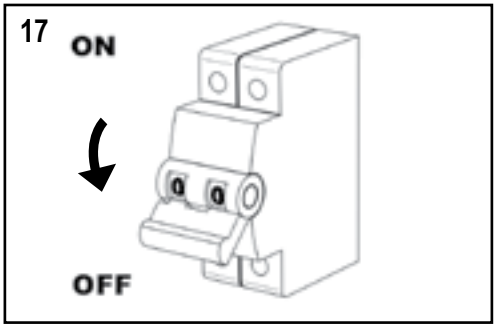

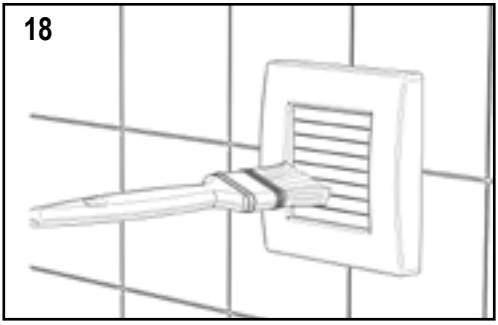

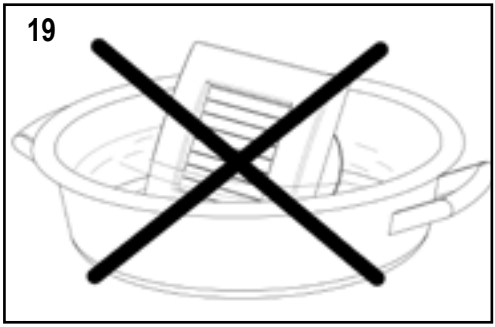

LIKVIDACE A RECYKLACE

Informace o likvidaci jednotek na konci životnosti. Tento výrobek vyhovuje směrnici EU 2002/96/ES. Symbol přeškrtnuté popelnice znamená, že tento produkt musí být na konci své životnosti sbírán odděleně od ostatního odpadu. Uživatel proto musí daný produkt zlikvidovat ve vhodných sběrných střediscích pro elektronickou a elektrotechnickou likvidaci odpadu nebo při zakoupení nového zařízení ekvivalentního typu zaslat produkt zpět prodejci. Oddělený sběr vyřazeného zařízení pro recyklaci, zpracování a ekologickou likvidaci pomáhá předcházet negativním dopadům na životní prostředí a na zdraví a podporuje recyklaci materiálů, z nichž je zařízení vyrobeno. Nesprávná likvidace produktu uživatelem může mít za následek správní sankce stanovené zákonem.

a)	Značka	**-**	
b)	Model	**-**	**QA90, QA90PC, QA90T, QA90TPC**
c)	Třída SEC	**-**	F
c1)	SEC teplé podnebí	**kWh/m2.a**	0,4
c2)	SEC průměrné podnebí	**kWh/m2.a**	-7,2
c3)	SEC chladné podnebí	**kWh/m2.a**	-20,6
	Energetický štítek	**-**	
d)	Typ	**-**	
e)	Řízení	**-**	
f)	Typ systému rekuperace tepla	**-**	
g)	Tepelná účinnost rekuperace tepla	**%**	
h)	Maximální průtok vzduchu	**m3/h**	53
i)	Příkon při maximálním průtoku vzduchu	**W**	10,7
j)	Hladina akustického výkonu (L_{WA})	**dBA**	53
k)	Referenční průtok vzduchu	**m3/h**	53
l)	Rozdíl referenčního tlaku	**Pa**	10
m)	Specifický příkon SPI	**W/m3/h**	0,196
n1)	Kontrolní faktor	**-**	1
n2)	Typologie řízení	**-**	Manuální ovládání (no DCV)
o1)	Maximální míra vnitřního úniku	**%**	
o2)	Maximální míra vnějšího úniku	**%**	
p1)	Vnitřní míra směšování	**%**	
p2)	Externí míra směšování	**%**	
q)	Vizuální signalizace filtru	**-**	

Nařízení ErP 1253/2014 - 1254/2014

4heat						
QA90HT, QA90HTPC	**QA100, QA100T, QA100PC, QA100TPC**	**QA100HT, QA100HTPC**	**QA120, QA120T, QA120PC, QA120TPC**	**QA120HT, QA120HTPC**	**QA150, QA150T, QA150PC, QA150TPC**	**QA150HT, QA150HTPC**
D	F	C	E	C	E	C
-7,5	-1,6	-8,8	-2,6	-9,4	-3,6	-10,1
-21,8	-9,2	-23,2	-10,2	-23,8	-11,2	-24,4
-46,9	-22,6	-48,2	-23,6	-48,9	-24,6	-49,5
ne						
Rezidenční - jednosměrný						
jedna rychlost						
není						
N/A; -						
53	78	78	151	151	318	318
10,7	10,7	10,7	16,3	16,3	25,5	25,5
53	53	53	59	59	64	64
53	78	78	151	151	318	318
10	10	10	10	10	10	10
0,196	0,137	0,137	0,108	0,108	0,080	0,080
0,65	1	0,65	1	0,65	1	0,65
Lokální ovládání	Manuální ovládání (no DCV)	Lokální ovládání	Manuální ovládání (no DCV)	Lokální ovládání	Manuální ovládání (no DCV)	Lokální ovládání
N/A; -						
N/A; -						
N/A; -						
N/A; -						
N/A; -						

r)	Pokyny k instalaci regulovaných mřížek	**-**	
s)	Další informace	**-**	
t)	Citlivost proudění vzduchu na změny tlaku	**%**	N/A; -
u)	Vnitřní / venkovní vzduchotěsnost	**m3/h**	5
v1)	AEC - roční spotřeba elektřiny - teplé podnebí	**kWh**	2,7
v2)	AEC - roční spotřeba elektřiny - průměrné klima	**kWh**	2,7
v3)	AEC - roční spotřeba elektřiny - chladné podnebí	**kWh**	2,7
w1)	AHS - roční vytápění uloženo - teplé podnebí	**kWh**	6,3
w2)	AHS - roční vytápění ušetřeno - průměrné klima	**kWh**	14
w3)	AHS - roční vytápění ušetřeno - chladné klima	**kWh**	27,3

podívejte se do příručky s pokyny						
https://4heat.cz						
N/A; -	N/A; -	N/A; -	25	25	17	17
5	5	5	6	6	6	6
1,8	1,9	1,2	1,5	1	1,1	0,7
1,8	1,9	1,2	1,5	1	1,1	0,7
1,8	1,9	1,2	1,5	1	1,1	0,7
11,9	6,3	11,9	6,3	11,9	6,3	11,9
26,2	14	26,2	14	26,2	14	26,2
51,3	27,3	51,3	27,3	51,3	27,3	51,3